SANWA NEWTEC CO.,LTD.

病院用 キースイッチタイマー

定額レンタル用(テレビ・冷蔵庫)

SHR-300H
SHR-300RH

SHR-300H
（横型）

テレビ

SHR-300RH
（横型）

テレビ

冷蔵庫

※写真はイメージです。

シンプルな機能が患者さんの快適をつくる

キースイッチひとつでテレビ・冷蔵庫の電源をコントロールできるキースイッチタイマーです。
いろいろなメーカーの液晶テレビや冷蔵庫に対応し、設置しやすさ・使いやすさにこだわりました。

特徴

キー１つで簡単入り切り操作

スタッフの方が、専用キーを鍵穴に差し込み「ON」「OFF」を入り切りできるシンプルで使いやすいキーロック方式を採用しました。

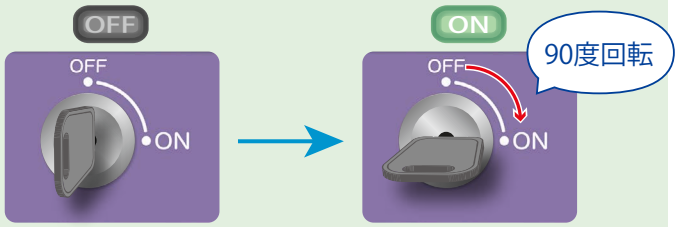

SCT-930シリーズとの共通ケースを採用

SCT-930シリーズとケースを共通にすることで、既存のカードタイマーからの入れ替えを検討される場合でも、現在お使いの床頭台にそのまま入れ替えが可能になりました。

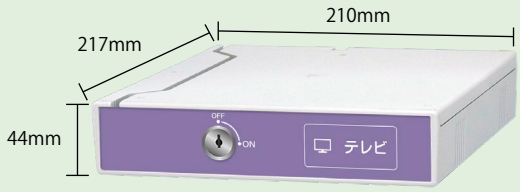

シンプルな表示パネル

表示パネルは、床頭台に組み込まれた状態からでも見やすいよう文字を大きくしました。

キータイプ

※原寸のキーイメージ

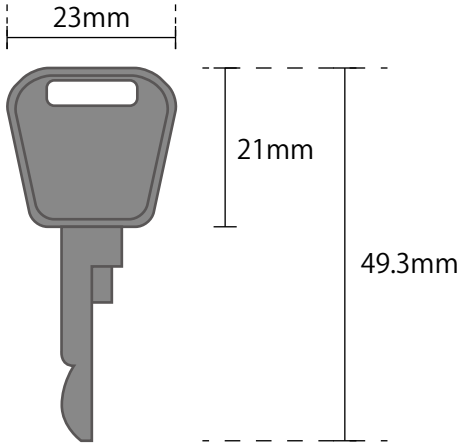

床頭台への組込み例

※組込みイメージイラスト

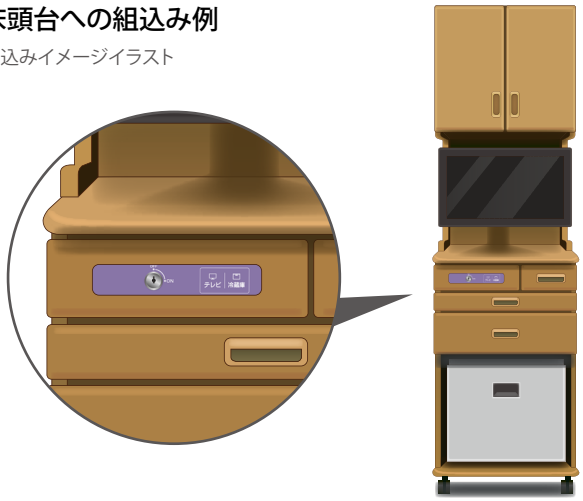

※写真及びイラストはイメージです。

品　番	SHR-300H	SHR-300RH
設置の向き	横　型	
重　量（暫定）	約750ｇ	
外形寸法	44（H）×210（W）×217（D）mm	
電源出力（暫定）	テレビ接続用：ＡＣ100Ｖ／１Ａ　　冷蔵庫接続用：ＡＣ100Ｖ／１Ａ	
消費電力	動作時：約2.0ＶＡ	
電　源	ＡＣ100Ｖ　50/60Ｈｚ	
コントロールキースイッチ	キー位置ON/OFFの両方でキーの抜き差し可	
付属品	キー：１台/１本（暫定）	

※ 電気用品安全法該当商品です。

●リーフレット掲載商品の仕様および外観は予告なく変更することがあります。
また、実際の商品の色とは、印刷の関係で多少異なる場合もございますので、お求めの際には販売店でお確かめ下さい。

お問い合せ・ご相談は下記の窓口へどうぞ

● 開発・製造元

ISO 9001 取得（開発技術センター、国富工場）
ISO 14001 取得（開発技術センター、国富工場）

S.M.C.グループ
三和ニューテック株式会社

東日本営業所　東京都千代田区九段北１-３-１　ＶＯＲＴ九段下７Ｆ
〒102-0073 ☎ (03) 3265-3431(代表)　FAX (03) 3265-3588

西日本営業所　大阪市北区西天満５-１-１　セヤマビル７Ｆ
〒530-0047 ☎ (06) 4709-7007(代表)　FAX (06) 4709-7008

九州営業所　福岡県福岡市中央区舞鶴３-１-２２　Ｓビル５Ｆ
〒810-0073 ☎ (092) 738-8411(代表)　FAX (092) 738-8423

Webサイト　http://web.sanwa-newtec.co.jp/

2022年２月現在