SANWA NEWTEC CO.,LTD.

紙幣識別機
BR-8SAM

登録特許（6068089, 6082201）

使い易さと性能を追求した低コストの紙幣識別機

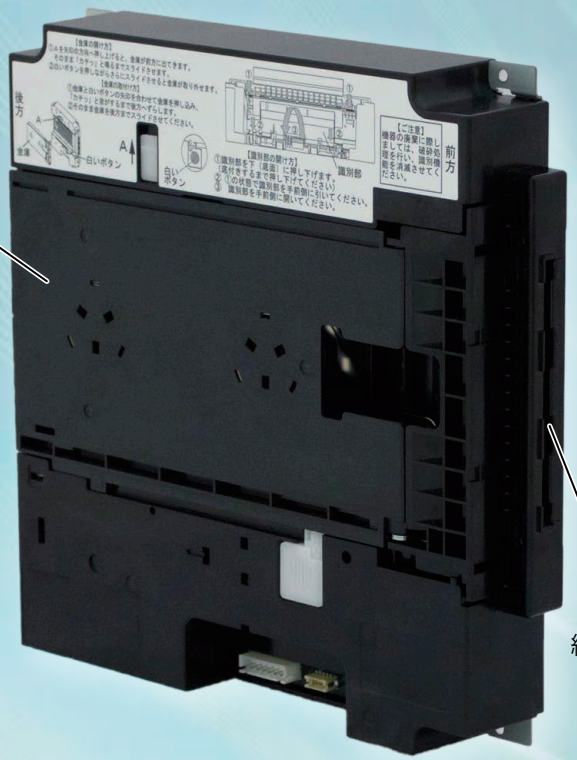

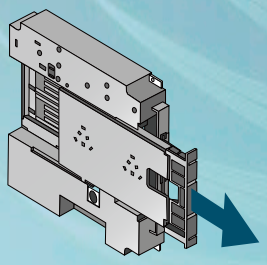

収納部が前面にスライド
紙幣回収が容易に!

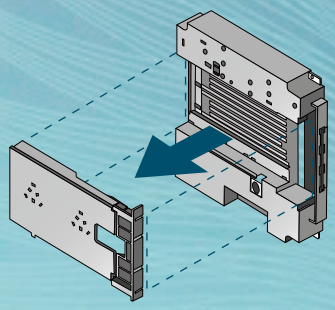

メンテナンスが簡単!
収納部の着脱が可能

金庫付き紙幣識別機

BR-8SAM

型　　名	BR-8SAM
使用券種	4券種（千円、二千円、五千円、一万円）※旧券不可
外形寸法	H:205 × W:35 × D:205　(mm)
重　　量	約1.1kg
識別方向	長手表裏4方向
真券受付率	90%以上
識別時間	約2秒
識別方式	磁気ヘッド、光センサー
紙幣搬送方法	ベルト方式（2本）
紙幣収納枚数	官封券　約80枚、流通券　約60枚
電　　源	DC24V
寿　　命	15万回

特徴

- 薄型タイプで金庫部の収納枚数は最大80枚
- 組立部品構成を簡素化した独自設計による低コストを実現
- メンテナンスがし易い収納部の着脱機構を採用
- 収納部を前面にスライドさせることによる容易な紙幣回収
- 磁気ヘッドと光センサーを併用した信頼性の高い識別方式

●リーフレット掲載商品の仕様および外観は予告なく変更することがあります。
また、実際の商品の色とは、印刷の関係で多少異なる場合もございますので、お求めの際には販売店でお確かめ下さい。

お問い合せ・ご相談は下記の窓口へどうぞ

● 開発・製造元

ISO 9001 取得（開発技術センター、清武工場、国富工場）
ISO 14001 取得（開発技術センター、清武工場、国富工場）

S.M.C.グループ
三和ニューテック株式会社

東日本営業所　東京都千代田区九段北1-3-1　VORT九段下7F
〒102-0073 ☎ (03) 3265-3431(代表)　FAX (03) 3265-3588

西日本営業所　大阪市北区西天満5-1-1　セヤマビル7F
〒530-0047 ☎ (06) 4709-7007(代表)　FAX (06) 4709-7008

九州営業所　福岡県福岡市中央区舞鶴3-1-22　Sビル5F
〒810-0073 ☎ (092) 738-8411(代表)　FAX (092) 738-8423

Webサイト　http://web.sanwa-newtec.co.jp/

2022年1月現在